令和5年度全国高等学校総合体育大会京都府予選　兼
第70回近畿高等学校バスケットボール大会京都府予選

大会期日 ： 令和5（2023）年5月13日（土）・14日（日）・27日（土）・28日（日）・6月3日（土）
大会会場 ：大山崎町体育館、宮津市民体育館、鳥羽高校、大谷高校、京都市体育館
※今大会の優勝チームは、全国高等学校総合体育大会（北海道）に出場し、
　上位4チームが近畿高等学校バスケットボール大会（奈良県）の出場権を得ます。

《 男　子 》

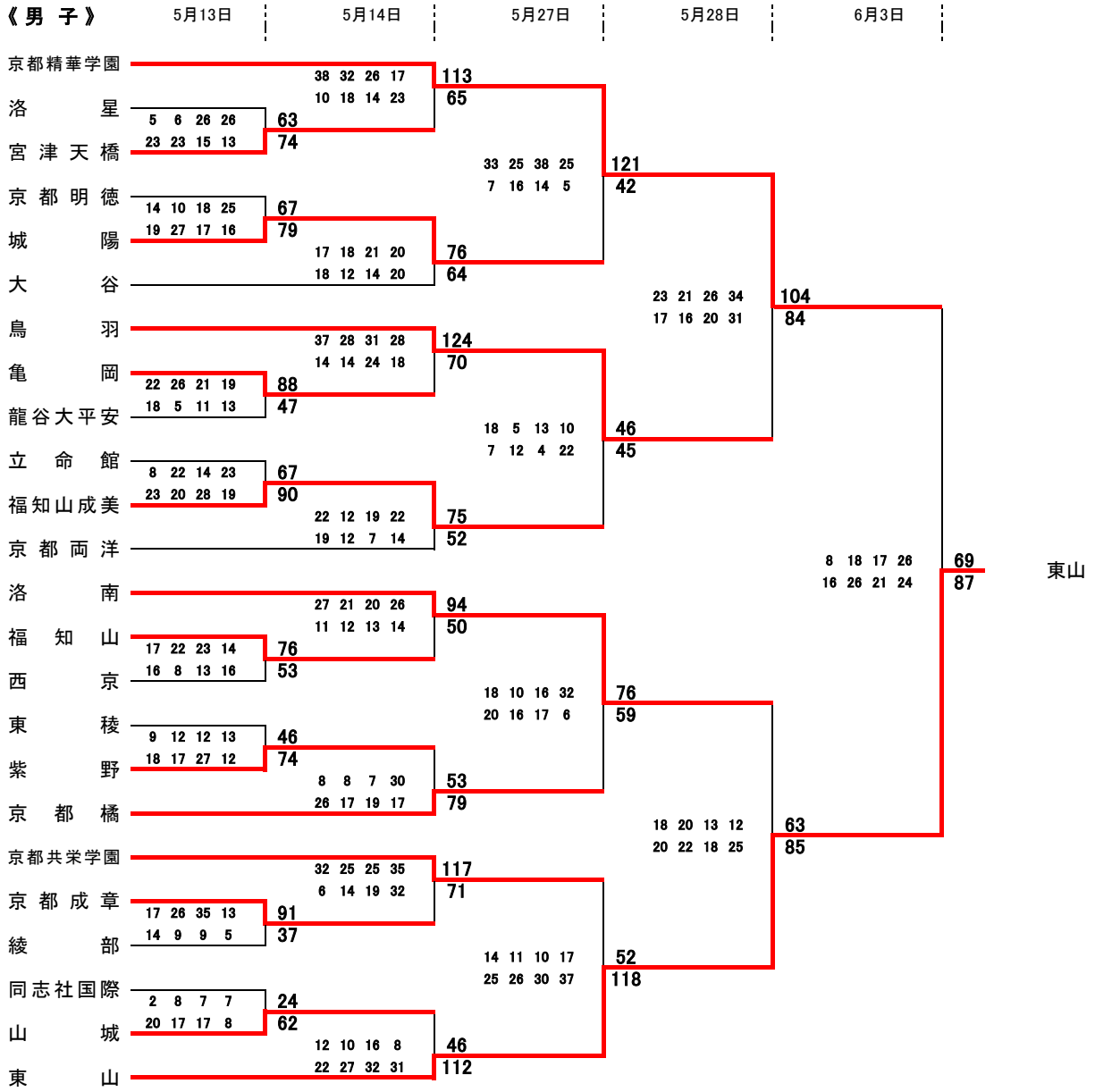

《5位−7位決定戦》

日程	対戦成績					
5月28日	福知山成美	62	16 18 14 14	13 21 11 16	61	城陽
		○			×	

日程	対戦成績					
5月28日	京都共栄学園	75	13 18 19 25	14 16 16 20	66	京都橘
		○			×	

《3位決定戦》

日程	対戦成績					
6月3日	鳥羽	64	14 21 16 13	27 19 19 17	82	洛南
		×			○	

優勝　　東山高校（4年ぶり8回目）
準優勝　京都精華学園高校
第3位　　洛南高校
第4位　　鳥羽高校

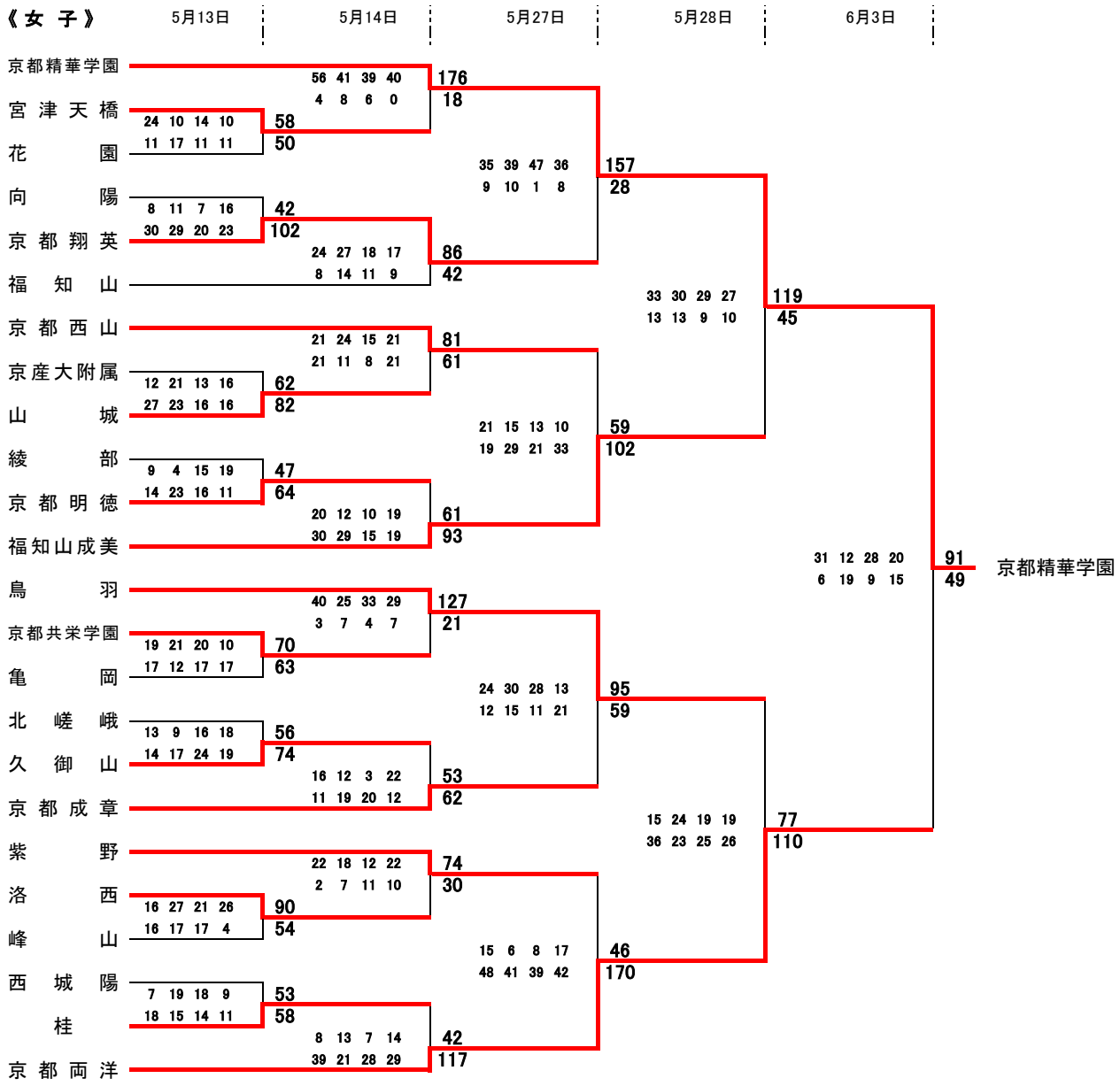

《5位-7位決定戦》

日程	対戦成績					
5月28日	京都西山	93	27 19 19 28	9 13 9 6	37	京都翔英
		○			×	

日程	対戦成績					
5月28日	京都成章	93	28 19 29 17	6 14 12 17	49	紫野
		○			×	

《3位決定戦》

日程	対戦成績					
6月3日	福知山成美	84	19 19 21 25	22 9 26 17	74	鳥羽
		○			×	

優勝　京都精華学園高校（7年連続17回目）
準優勝　京都両洋高校
第3位　福知山成美高校
第4位　鳥羽高校