©2023（一社）京都府バスケットボール協会

第４６回京都府民総合体育大会バスケットボール競技
２　次　大　会

大会期日：令和５（２０２３）年１１月１８日（土）１９日（日）
会　　場：亀岡運動公園体育館
開 始 式：１１月１８日（土）１０：００　亀岡運動公園体育館にて
閉 会 式：１１月１９日（日）男子決勝終了後　亀岡運動公園体育館にて
開館時刻：両日とも９時

＜男　子＞

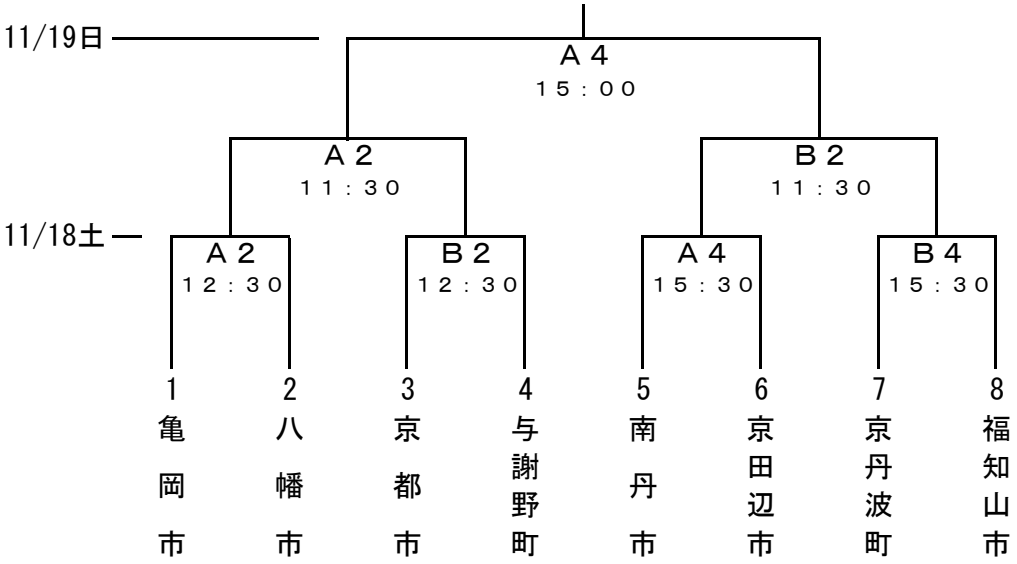

＜女　子＞

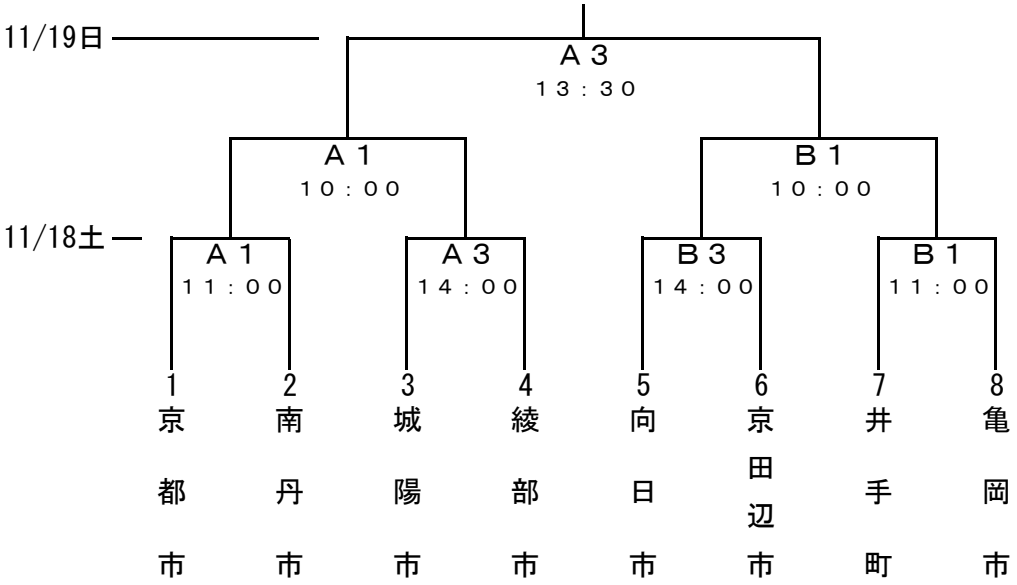

競技開始時刻

日　付	1	2	3	4
１１月１８日（土）	１１：００	１２：３０	１４：００	１５：３０
１１月１９日（日）	１０：００	１１：３０	１３：３０	１５：００