令和6年度全国高等学校総合体育大会京都府予選　兼
第71回近畿高等学校バスケットボール大会京都府予選

大会期日 ： 令和6（2024）年5月25日（土）・26日（日）・6月1日（土）・2日（日）・8日（土）
大会会場 ：大山崎町体育館、三段池総合体育館、亀岡運動公園体育館、綾部市総合運動公園体育館、山城総合運動公園
※今大会の優勝チームは、全国高等学校総合体育大会（福岡県）に出場し、
上位4チームが近畿高等学校バスケットボール大会（和歌山県）の出場権を得ます。
男子上位2チーム、女子上位3チームが令和6年度第63回京都府バスケットボール選手権大会
第100回天皇杯・第91回皇后杯全日本バスケットボール選手権大会京都府代表決定戦に出場します。

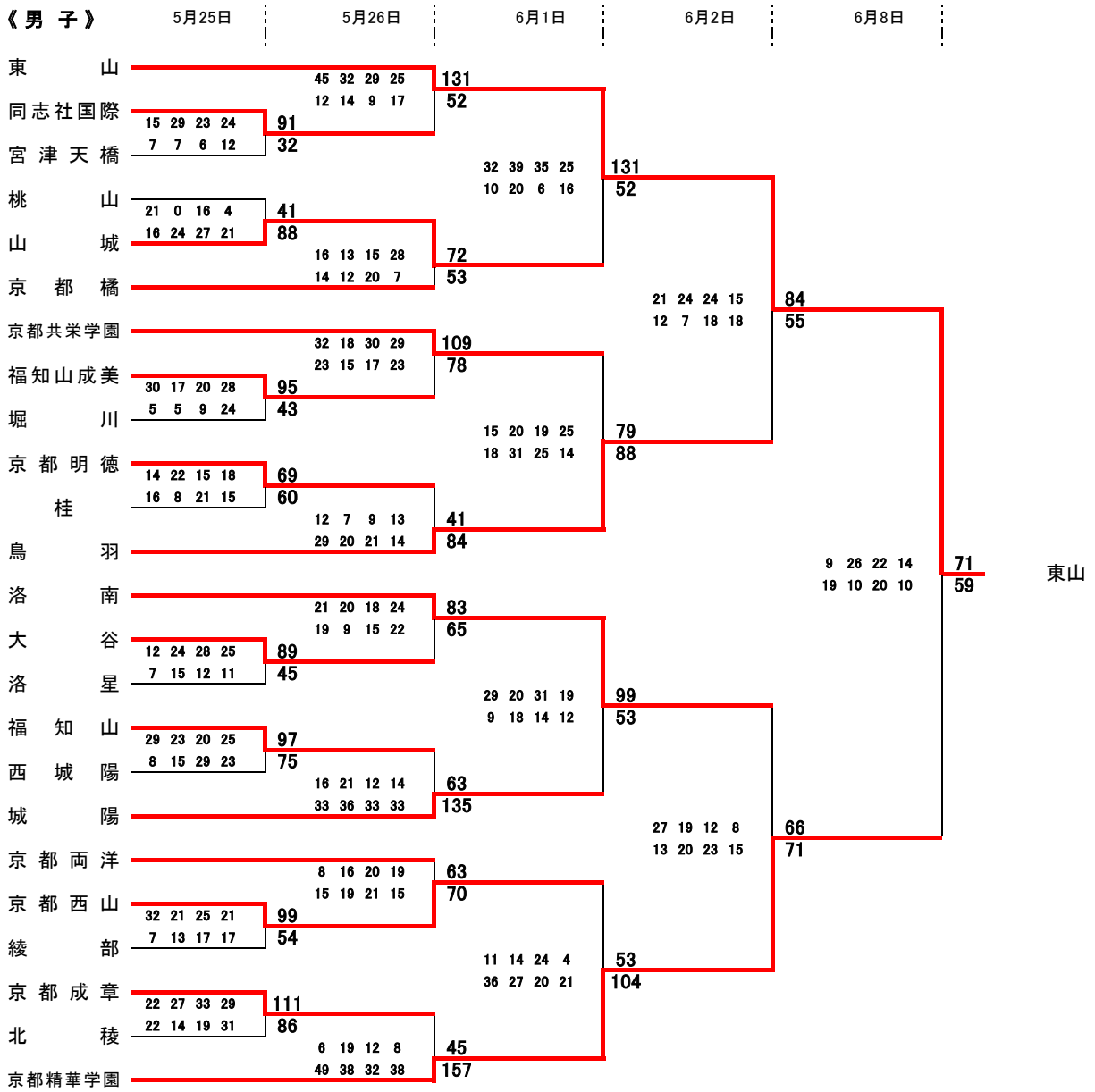

《5位-7位決定戦》

日程	対戦成績					
6月2日	山城	73	9	20	113	京都共栄学園
		×	21	31	○	
			23	19		
			20	43		

日程	対戦成績					
6月2日	城陽	67	11	9	57	京都西山
		○	20	10	×	
			15	15		
			21	23		

《3位決定戦》

日程	対戦成績					
6月8日	鳥羽	58	10	18	73	洛南
		×	16	14	○	
			19	18		
			13	23		

優勝　　東山（2年連続9回目）
準優勝　京都精華学園
第3位　　洛南
第4位　　鳥羽